由 Autodesk 教育版产品制作

RANGE	COMMON TOLERANCE			
	A	B	C	D
< 8	±0.01	±0.1	±0.2	±0.4
8~25	±0.05	±0.15	±0.3	±0.6
25~80	±0.10	±0.25	±0.5	±1.0
80~250	±0.15	±0.4	±0.8	±1.5
250~800	±0.2	±0.8	±1.5	±3.0
800~2500	±1.0	±1.5	±3.0	±6.0
ANGULAR	±0.15°	±0.3°	±0.5°	±0.8°
	✓			

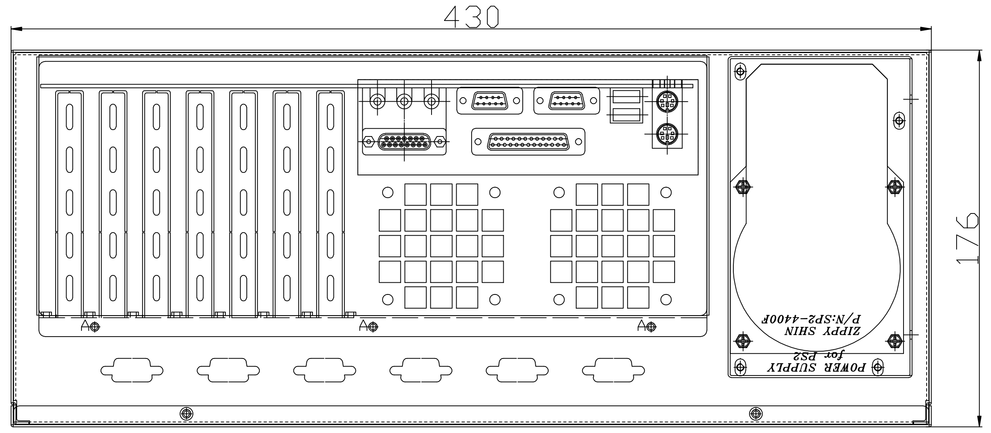

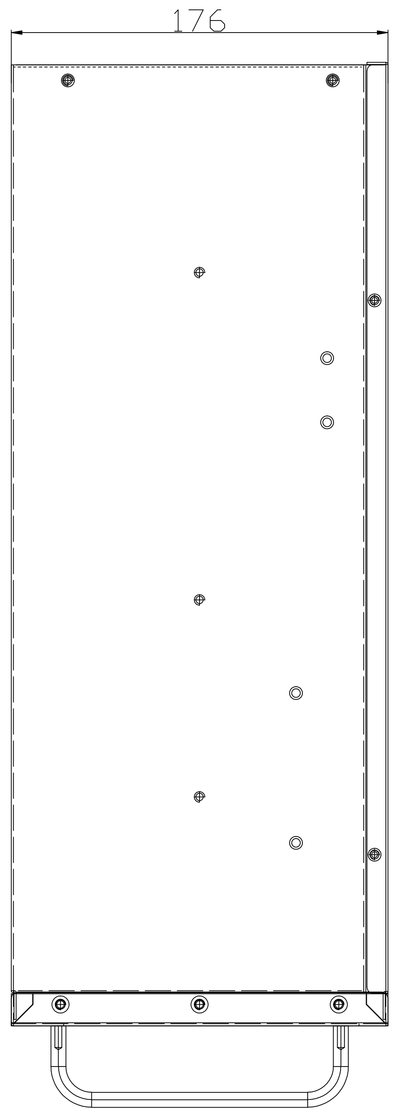

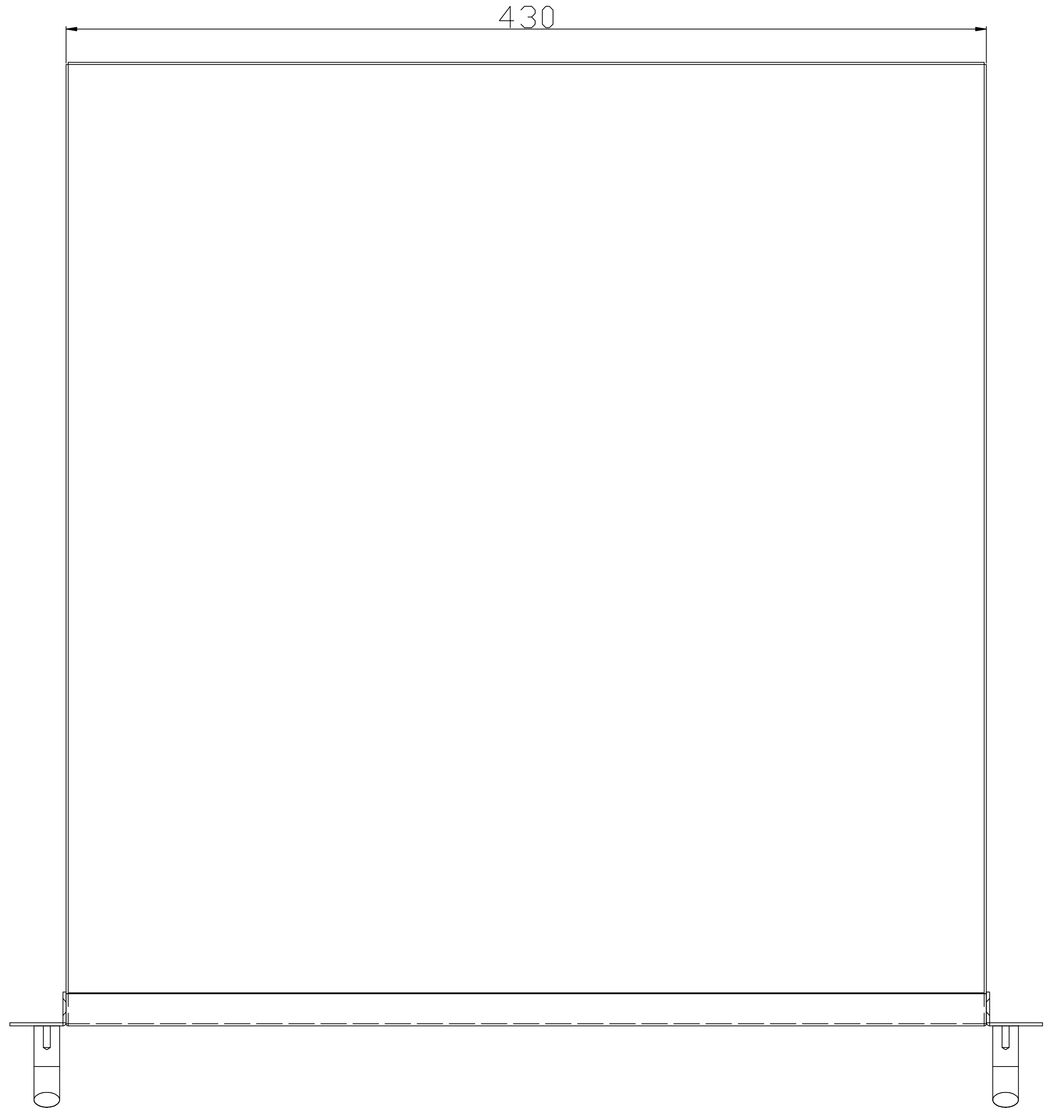

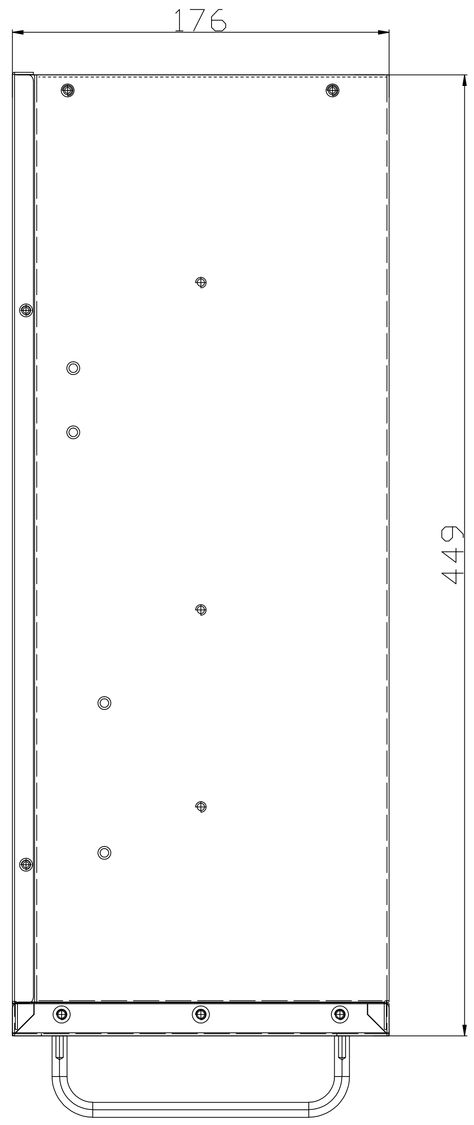

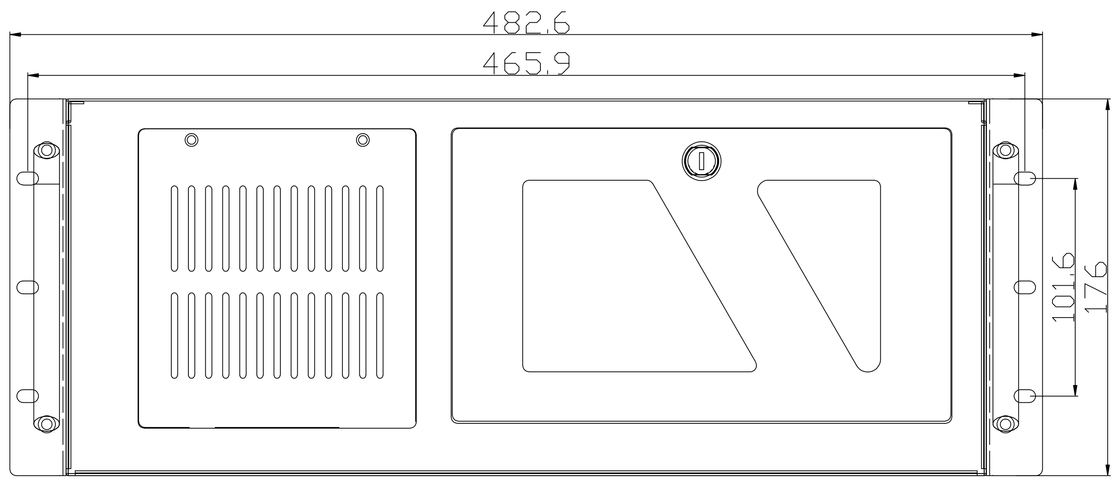

				核准:		版本:		单位	材料:	SGCC T=1.0	客户名称:	
				审核:		数量:	1	MM	涂装:	表面烤漆黑色沙文	机种名称:	IPC-450
标记	日期	更改内容	签名	制图:		日期:	2020.12.25		料号:		零件名称:	尺寸图

由 Autodesk 教育版产品制作